CATALOGO **CASCHI VENTILATI**

40
ANNI DI ATTIVITÀ

SPRING
PROTEZIONE

Un sistema completo
per la protezione

MADE IN ITALY

La nostra esperienza al servizio della vostra sicurezza

Spring Protezione un'azienda storica

Quarant'anni di esperienza acquisita sul campo e rapporti commerciali con tutto il mondo dimostrano che abbiamo percorso la strada giusta, una strada fatta di attenzione ad ogni tipo di esigenza, ricerca e sviluppo continuo dei nostri prodotti. Il confronto con le necessità degli operatori che lavorano in condizioni ed ambienti diversi tra loro ed ovunque nel mondo, ci ha permesso di progettare caschi all'avanguardia in tecnologia, comfort e sicurezza. Uno sforzo che è stato premiato dalla conquista delle certificazioni internazionali e di un successo commerciale globale.

Innovazione, affidabilità e comfort sono le caratteristiche che contraddistinguono e rendono vincenti l'intera gamma dei caschi Spring Protezione, da sempre forniti alle aziende nei settori dell'agricoltura, dell'industria e dei servizi.

Una continua ricerca volta a migliorare ed innovare i nostri prodotti ci porta ad usare soltanto i materiali migliori e più idonei per ogni particolare del casco; l'attenzione al comfort durante le ore di lavoro ci fa progettare i nostri caschi partendo da un presupposto fondamentale: il rispetto dei principi dell'ergonomia. Per questo oltre ad un peso ridotto, i caschi permettono di avere un incredibile campo visivo ed un elevato comfort interno.

Spring Protezione: Innovazione, affidabilità e comfort

Costruiti rispettando gli standard di sicurezza sul lavoro, i nostri caschi garantiscono:

- **Comfort elevato:** grazie alla loro leggerezza, alla comodità d'uso e all'intelligente distribuzione dei pesi.
- **Massima sicurezza:** i filtri per la depurazione dell'aria, **tra i più efficienti sul mercato**, isolano il lavoratore dall'ambiente contaminato. I materiali con cui sono costruiti, insieme alle nuove guarnizioni, rendono impermeabili i caschi evitando l'entrata accidentale di materiale contaminato dannoso per gli occhi, l'epidermide e le vie respiratorie. I sistemi di pressione positiva applicati ai caschi Spring Protezione eliminano ogni possibilità di sforzo respiratorio, inoltre il flusso continuo di aria fresca evita l'appannamento della visiera.
- **Durata:** i vari componenti provenienti da materie prime eccellenti e selezionate con cura garantiscono una durata media dei dispositivi di oltre 10 anni.

I caschi Spring Protezione sono **certificati** secondo le normative CE

Applicazioni:

- Agricoltura
- Edilizia
- Sabbiatura
- Disinfestazioni
- Verniciatura a spruzzo
- Trattamento sostanze chimiche
- Laboratori
- Trattamento fibra di vetro
- Sanificazioni
- Smerigliatura
- Sbavatura
- Fonderie
- Trattamento delle granaglie
- Applicazioni a spruzzo
- Cantieri navali
- Cementifici

Tipologia Filtri

PER CASCHI A 1 o 2 FILTRI

CODICE		COLORE FILTRO
930M	P3 R SL	○
0950	A2 P3 R SL	○ ●
0900	A2 B2 P3 R SL	○ ● ●
500168	A2 B2 E2 K2 P3 R SL	○ ● ● ● ●

PER CASCHI A 3 FILTRI

CODICE		COLORE FILTRO
930M	P3 R SL	○
950M	A2 P3 R SL	○ ●
900M	A2 B2 P3 R SL	○ ● ●
500168	A2 B2 E2 K2 P3 R SL	○ ● ● ● ●

● ***A (Marrone)** Gas e Vapori organici, con punto di ebollizione >65 °C ○ ***P (Bianco)** Polveri, fumi, nebbie, aerosol ● ***B (Grigio)** Gas e vapori inorganici
● ***K (Verde)** Ammoniaca e derivati organici dell'ammoniaca ● ***E (Giallo)** Gas e vapori acidi

MULTIFILTER

PER I MODELLI 1001 E 1003 E' DISPONIBILE ANCHE LA VERSIONE *S CON CONTROLLO ELETTRONICO DEL FLUSSO D'ARIA

È l'unico casco sul mercato che poggia totalmente sulle spalle per mezzo di un pettorale anatomico in modo perfettamente equilibrato. Comodamente indossabile con un semplice gesto.

La testa, all'interno del casco, ha completa libertà di movimento. La visiera panoramica, disponibile antiriflesso o bianca, permette un campo di visione eccezzionale.

MODELLI

- **SUPER 1001**
  Alimentazione con batteria ricaricabile (integrabile con cavo trattore)
- **STANDARD 1003**
  Alimentazione con batteria del trattore (integrabile con batteria ricaricabile)
- **STANDARD 1103**
  Alimentazione con batteria del trattore 12 V

Specifiche Tecniche

CLASSIFICAZIONE	UNI EN 12941:2009 TH1 - TH3	**ALIMENTAZIONE**	da batteria del trattore con apposito cavo, batteria ricaricabile 6 V - 6 Ah
FILTRI	n°3, per polveri o combinati polveri gas	**FLUSSO D'ARIA**	variabile in base a filtri e velocità scelta 200-318 l/m
AUTONOMIA	> 4 - 6 ore secondo velocità scelta	**TEMPO DI RICA-RICA**	10 ore
TAGLIA	pettorale in morbida gomma adattabile a tutte le taglie	**CENTRALINA**	con interruttore a 2 velocità
VISIERA	apribile, in pmma, antiriflesso o bianca	**IMBALLO**	56 x 39 x 40 cm
FATTORE DI PROTEZIONE NOMINALE (FPN) SECONDO LA NORMA UNI EN 529:2006		500	

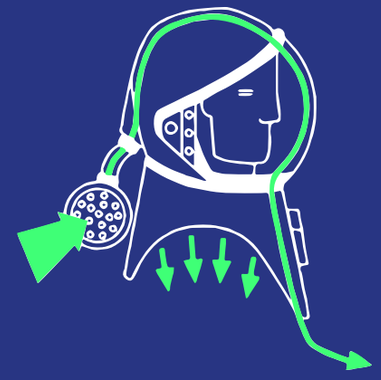

IN VERDE È EVIDENZIATO IL PASSAGGIO DELL'ARIA ALL'INTERNO DEL DISPOSITIVO

Lista componenti

- 1. Cod. **2110** calotta
- 2. Cod. **3366** perni visiera
- 3. Cod. **2111** visiera
- 4. Cod. **0603002** fascetta
- 5. Cod. **1360** tubo corrugato
- 6. Cod. **8500** motore Turbomatic
- 7. Cod. **140** collare con anello di fissaggio
- 8. Cod. **1352** elastici
- 9. Cod. **110** pettorale in gomma
- 10. Cod. **523** centralina con interruttore a 2 velocità
- 11. Cod. **770** batteria ricaricabile
  (di serie nel modello 1001, optional nel modello 1003)
- 12. Cod. **930M** o **950M** o **900M** filtri
- 14. Cod. **1250** cavo trattore con fusibile
  (di serie nel modello 1003, optional nel modello 1001)
- 15. Cod. **790** carica batteria
  (di serie nel modello 1001, optional nel modello 1003)
- 16. Cod. **F02** flussometro
- 17. Cod. **T50428** viti in gomma

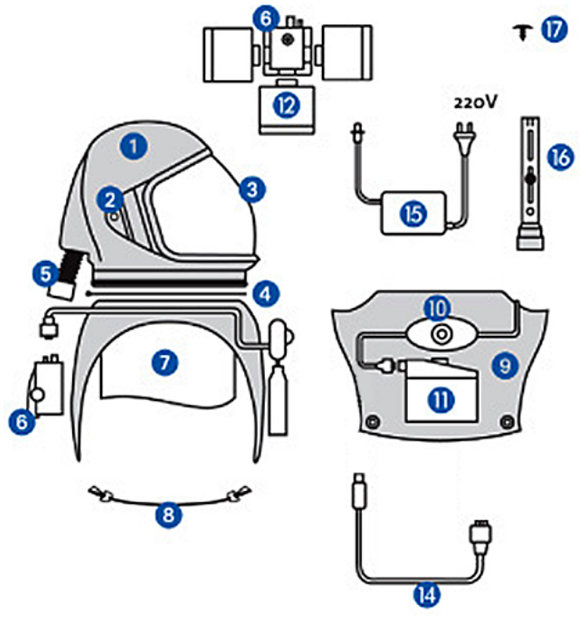

AGROFILTER

Casco integrale ventilato con visiera apribile, il peso è distribuito in cintura consentendo un elevato comfort.

La sua conformazione permette durante l'utilizzo ampia libertà di movimento sia della testa che del corpo.

MODELLI

- **SUPER 2001**
  Alimentazione con batteria ricaricabile (integrabile con cavo trattore)
- **STANDARD 2003**
  Alimentazione con batteria del trattore (integrabile con batteria ricaricabile)
- **STANDARD 2203**
  Alimentazione con batteria del trattore 12V

PER I MODELLI 2001 E 2003 E' DISPONIBILE ANCHE LA VERSIONE *S CON CONTROLLO ELETTRONICO DEL FLUSSO D'ARIA

Specifiche Tecniche

CLASSIFICAZIONE	UNI EN 12941:2009 TH1 - TH3	**ALIMENTAZIONE**	da batteria del trattore con apposito cavo, batteria ricaricabile 6 V - 6 Ah
FILTRI	n°3, per polveri o combinati polveri gas	**FLUSSO D'ARIA**	variabile in base a filtri e velocità scelta 200-318 l/min
AUTONOMIA	> 4 - 6 ore secondo velocità scelta	**TEMPO DI RICARICA**	10 ore
TAGLIA	bardatura regolabile in altezza e larghezza	**CENTRALINA**	con interruttore a 2 velocità
VISIERA	apribile, in policarbonato	**IMBALLO**	41 x 34 x 30 cm
FATTORE DI PROTEZIONE NOMINALE (FPN) SECONDO LA NORMA UNI EN 529:2006		500	

IN VERDE È EVIDENZIATO IL PASSAGGIO DELL'ARIA ALL'INTERNO DEL DISPOSITIVO

Lista componenti

1. Cod. **5366** perni visiera
2. Cod. **5111** visiera
3. Cod. **3000** calotta
4. Cod. **6710** tubo corrugato
5. Cod. **0603002** fascetta
6. Cod. **3120** pettorale
7. Cod. **0530** cintura comfort
8. Cod. **8500** motore Turbomatic
9. Cod. **523** centralina con interruttore a 2 velocità
10. Cod. **770** batteria ricaricabile
    (di serie nel modello 2001, optional nel modello 2003)
11. Cod. **930M** o **950M** o **900M** filtri
12. Cod. **F02** flussometro
13. Cod. **790** carica batteria
    (di serie nel modello 2001, optional nel modello 2003)
14. Cod. **1250** cavo trattore con fusibile
    (di serie nel modello 2003, optional nel modello 2001)

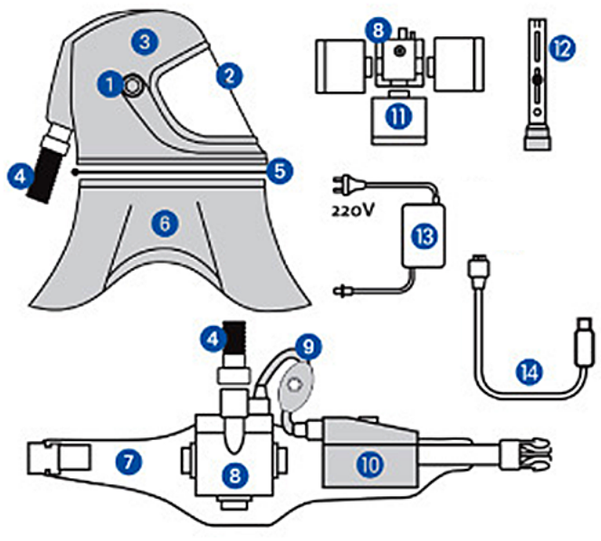

AIRFILTER

Casco ventilato con visiera fissa, concepito per lasciar libere le spalle e poter indossare apparecchiature come piccoli atomizzatori, pompe a spalla ecc. È dotato di una ventola che aspira l'aria attraverso i filtri e la convoglia sulla visiera evitandone l'appannamento. Sistema filtrante alloggiato direttamente sulla calotta, mentre la batteria è in cintura.

È dotato anche di un comodo copricollo per proteggere l'utilizzatore da schizzi e materiale inquinante.

MODELLI

- **SUPER 4001**
  Alimentazione con batteria ricaricabile (integrabile con cavo trattore)

Specifiche Tecniche

CLASSIFICAZIONE		**ALIMENTAZIONE**	batteria ricaricabile 6 V - 6 Ah
FILTRI	n°2, per polveri o combinati polveri gas	**FLUSSO D'ARIA**	variabile in base a filtri e velocità scelta 120-180 l/m
AUTONOMIA	10 - 15 ore secondo velocità scelta	**TEMPO DI RICARICA**	10 ore
TAGLIA	bardatura regolabile in altezza e larghezza	**CENTRALINA**	con interruttore a 2 velocità
VISIERA	visiera con bordi rinforzati e morbida guarnizione facciale di tenuta	**IMBALLO**	41 x 34 x 30 cm
FATTORE DI PROTEZIONE NOMINALE (FPN) SECONDO LA NORMA UNI EN 529:2006		500	

IN VERDE È EVIDENZIATO IL PASSAGGIO DELL'ARIA ALL'INTERNO DEL DISPOSITIVO

Lista componenti

1. Cod. **4100** calotta con bardatura, visiera e motore
   (cod. 4500 motore/ventola interna)
2. Cod. **4010** visiera
3. Cod. **4050** sottogola
4. Cod. **4080** copri collo
5. Cod. **4020** pellicole (optional)
6. Cod. **4030** contrappeso da montare solo con filtri 950M e 900M
7. Cod. **770** batteria
8. Cod. **790** caricabatteria
9. Cod. **F02** flussometro
10. Cod. **B10** bardatura interna
11. Cod. **52** centralina con interruttore a 2 velocità
12. Cod. **0510** cintura
13. Cod. **930M** o **0950** o **0900** filtri

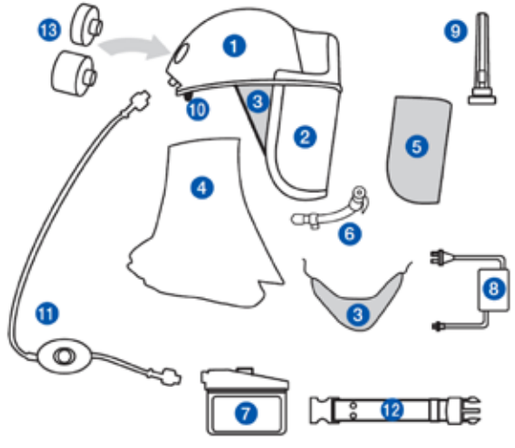

MULTIFILTER 1520 A/C

Casco studiato appositamente per lavorazioni impegnative quali la sabbiatura e la verniciatura. Il peso del casco è distribuito esclusivamente sulle spalle, permettendo di lavorare confortevolmente anche per lungo tempo e consentendo alla testa una completa libertà di movimento.

È dotato di un regolatore d'aria con un dispositivo di sicurezza che emette un segnale acustico di allarme se il flusso scende sotto il minimo previsto. Inoltre sul regolatore d'aria viene avvitato un filtro a carbone attivo, che elimina le particelle solide e l'odore d'olio.

MODELLI

- **1520**
  Alimentazione ad aria compressa

Specifiche Tecniche

CLASSIFICAZIONE	UNI EN 14594:2005 III° CATEGORIA classe 4B	**ALIMENTAZIONE**	aria compressa 2-5 Bar
FILTRI	n°1, combinato polveri e gas (desoliante)	**FLUSSO D'ARIA**	regolabile, min 165 max 300 l/min
AUTONOMIA	//	**TEMPO DI RICA-RICA**	//
TAGLIA	pettorale in morbida gomma adattabile a tutte le taglie	**CENTRALINA**	//
VISIERA	in vetro, apribile interna in policarbonato	**IMBALLO**	56 x 39 x 40 cm
FATTORE DI PROTEZIONE NOMINALE (FPN) SECONDO LA NORMA UNI EN 529:2006		500	

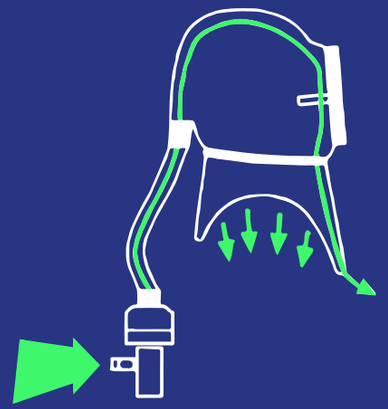

IN VERDE È EVIDENZIATO IL PASSAGGIO DELL'ARIA ALL'INTERNO DEL DISPOSITIVO

Lista componenti

1. Cod. **2330SA** calotta
2. Cod. **2322SA** telaio portavetro
3. Cod. **V130** cerniera
4. Cod. **110** pettorale in gomma
5. Cod. **VS01** valvole di sfiato
6. Cod. **6710/F** tubo corrugato
7. Cod. **130AC** collare con elastico
8. Cod. **1352** elastici
9. Cod. **7604** filtro
10. Cod. **0555** regolatore aria
11. Cod. **0510** cintura
12. Cod. **F02** flussometro
13. Cod. **T10** tubo aria compressa (optional)
14. Cod. **0603002** fascetta

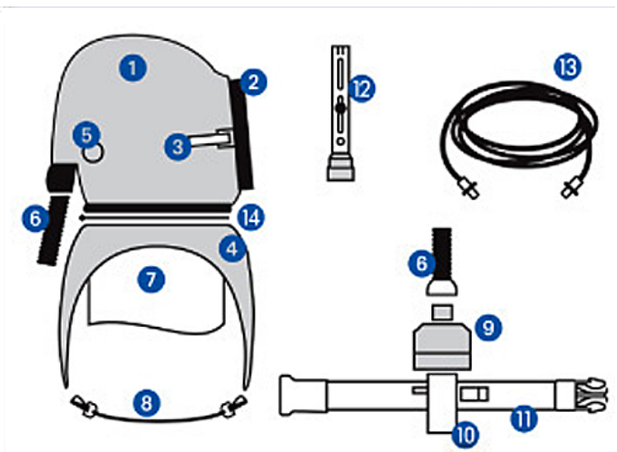

UN SISTEMA COMPLETO

PER LA TUA PROTEZIONE

SPRING PROTEZIONE S.R.L.
Via Maremagna, 5 - 41058 Vignola (MO)
tel: +39 059 773354
info@springprotezione.it
www.springprotezione.com